Montaż taśm LED.

Informacje podstawowe:
Taśmy zasilane są prądem stałym dlatego najważniejsza jest biegunowość podłączenia przewodów miedzy zasilaczem i taśmą.
Należy pamiętać, aby łączyć „+” do „+” plus do plus-a „-‘ do „-‘ minus do minus-a

Montaż:
Taśmy montujemy na kilka sposobów w zależności od planowanego zastosowania.

1. Montaż za pomocą taśmy dwu-stronnej 3M (znajduje się na odwrocie taśmy LED)
2. Montaż za pomocą uchwytów dostępnych w komplecie.
3. Montaż w specjalnych profilach aluminiowych

Dopasowanie wymiaru:
Taśmy LED występują w standardowych rozmiarach dł. 5m , szer. 8-10mm. Taśmę możemy ciąć dopasowując do swoich wymagań co 3cm (patrz rysunek poniżej) Na taśmie znajduje się oznaczenie (symbol nożyczek). Dostępne są akcesoria (złączki za pomocą których możemy łączyć taśmy w linie np. odcinek 1m + 2m bez lutowania.

Bezpieczeństwo:
- taśmy zasilane są bezpiecznym napięciem 12V

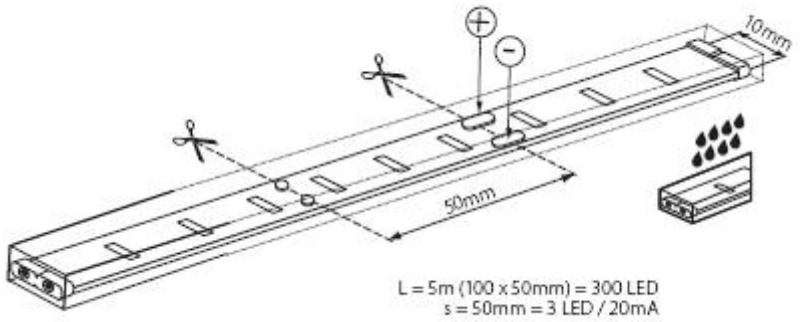

Rysunek. Cięcie taśm LED.

www.ledio.pl Oświetlenie LED.